Válvula Tripartida -BONGAS

/bongasbrasil
/bongasbrasil
/bongasbrasil
/BongasBrasil

Linha CF8M

Modelo B1075N

BONGAS BRASIL LTDA
Vendas: Rua Alvarenga, 623 - Butantã - CEP 05509-001 - São Paulo/SP – Tel. 11-3093.3967
Fábrica: Estrada do Saboó N. 10501 - CEP 18130-970 - São Roque/SP – Tel. 11-4717.9377
contato@bongas.com.br
www.bongas.com.br

Especificação Técnica

Válvula de Esfera Manual - H0302

Válvula Tripartida Manual em aço inox CF8M (AISI-316) passagem plena com acionamento por atuador na base ISO-5211.

Aplicação

As válvulas tripartidas BONGAS com acionamento por atuador são adequadas para aplicações em equipamentos para indústrias químicas, navais, farmacêuticas, têxtil, refinarias de petróleo, papeis e celulose, trocadores de calor, frigoríficos, condutores de água, tanques de fermentação e etc.
Com diversos tamanhos para cada modelo de tubulação, DN 15 a DN80.
Aço inox 316 de alta resistência a corrosão localizada até 300°C e oxidação até 875°C
Composição do aço inox com molibdênio para maior qualidade em industrias.
Acabamento interno e externo de alta qualidade.

Dados Técnicos

Tamanho de Conexão	DN15 a 80 ou Ø1/2" a 3"
Corpo	Aço Inox CF8M-316
Passagem	Plena
Limite de Temperatura	-20°C a 300°C
BASE	ISO-5211
Vedação	PTFE
Acionamento	Atuador
Rosca	BSP
Pressão Nominal	64 Kgf/cm² (62 bar)
Classe	400l (1000WOG)

Torques

DN	Valvula	Torque N.m
15	1/2"	3,9
20	3/4"	6,5
25	1"	11,7
32	1 1/4"	14,3
40	1 1/2"	18,2
50	2"	31,2
65	2 1/2"	61
80	3"	89,7

BONGAS BRASIL LTDA
Vendas: Rua Alvarenga, 623 - Butantã - CEP 05509-001 - São Paulo/SP – Tel. 11-3093.3967
Fábrica: Estrada do Saboó N. 10501 - CEP 18130-970 - São Roque/SP – Tel. 11-4717.9377
contato@bongas.com.br
www.bongas.com.br

Especificação Técnica

Dimensões

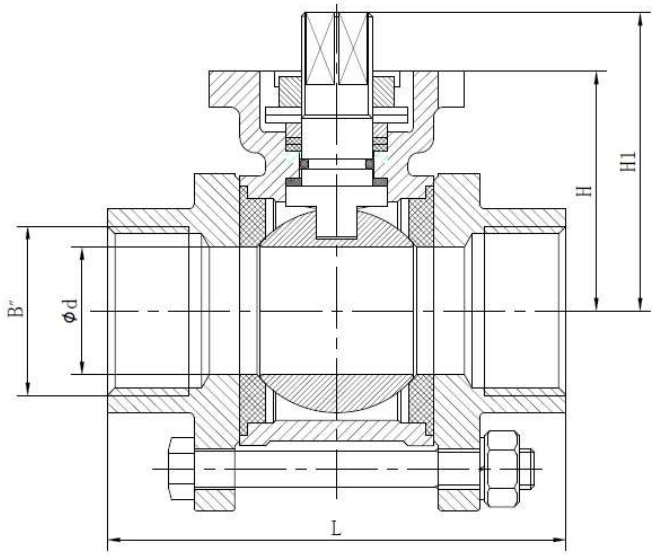

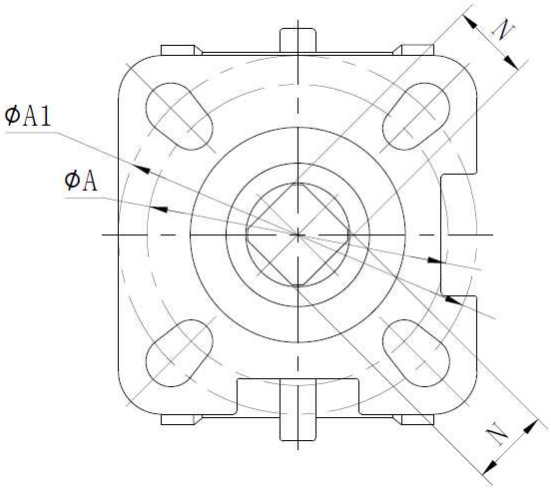

DN	B	d	L	H1	H	A	A1	N
15	1/2"	15	75	47	55	36	42	9
20	3/4"	20	80	52	60	36	42	9
25	1"	25	90	62,5	70	42	50	11
32	1 1/4"	32	110	68,5	82	42	50	11
40	1 1/2"	38	120	77,5	90	50	70	14
50	2"	50	140	90	105	50	70	14
65	2 1/2"	65	176	127	110	70	102	17
80	3"	78	195	138	119	70	102	17

BONGAS BRASIL LTDA
Vendas: Rua Alvarenga, 623 - Butantã - CEP 05509-001 - São Paulo/SP – Tel. 11-3093.3967
Fábrica: Estrada do Saboó N. 10501 - CEP 18130-970 - São Roque/SP – Tel. 11-4717.9377
contato@bongas.com.br
www.bongas.com.br